SULZER

泵和泵送系统

# API 610 BB5 型
# GSG 导叶式筒袋泵

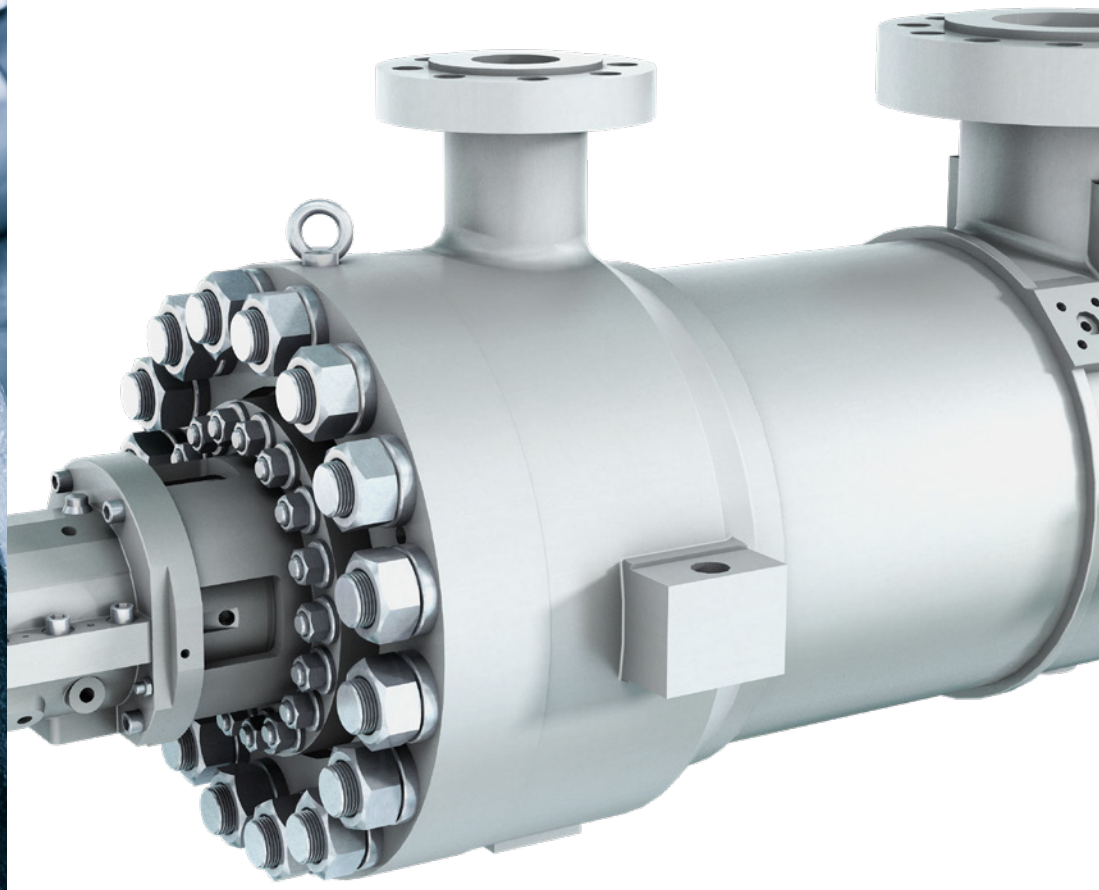

# 主要应用

GSG 泵是符合 API 610 最新版本的 BB5 型泵。
大量的苏尔寿 GSG 泵已经安装在世界各地：

- 精炼厂
- 石油化工厂
- 天然气处理厂
- 液力透平(HPRT)
- 注水工况
- 原油、炼制品和液化石油气管道
- 工业自备电厂

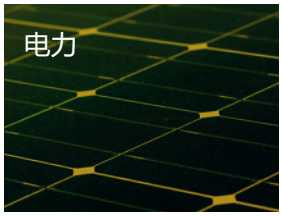

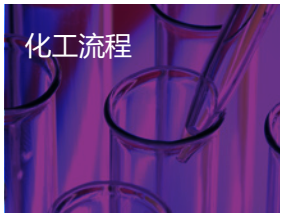

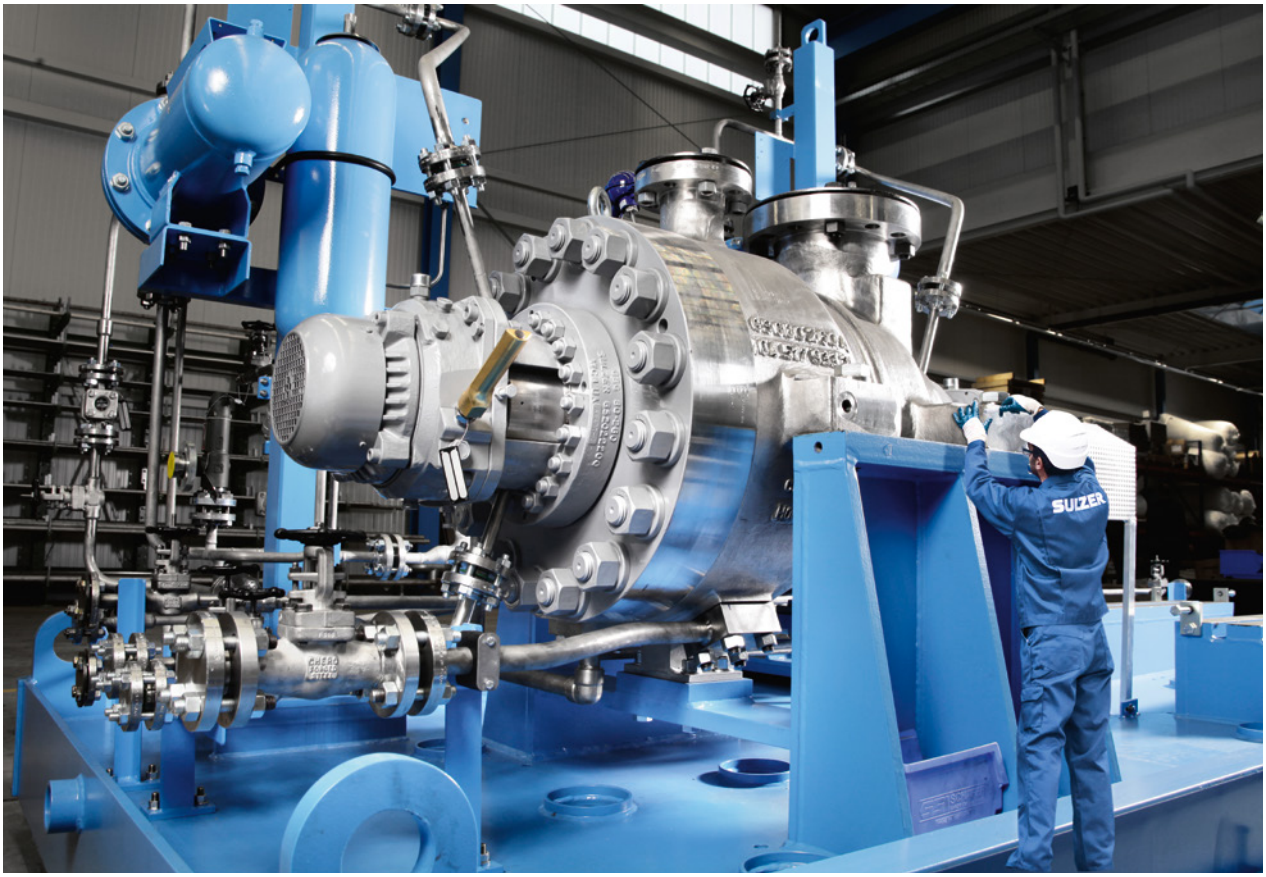

# 特征及优点
## GSG串联转子

### 径向力平衡的高扬程设计
- 相较整体内蜗壳式，导叶设计允许单个导叶的更换/升级

### 紧凑的串联转子设计
- 适用于低、中及高压配置
- 短轴承跨距及最小基础空间

### 动平衡的转子
- 运行平稳可靠

### 轴承形式
- 标配径向球轴承及7300系列推力球轴承
- 可选配强制润滑可倾瓦轴承
- 标配轴承油封

### 进出口等压设计
- 适用API 610 12版

### 除了最小的规格，均为整体可抽出内转子设计
- 允许整体内转子移出而不需要拆卸大部分零件，从而节省时间

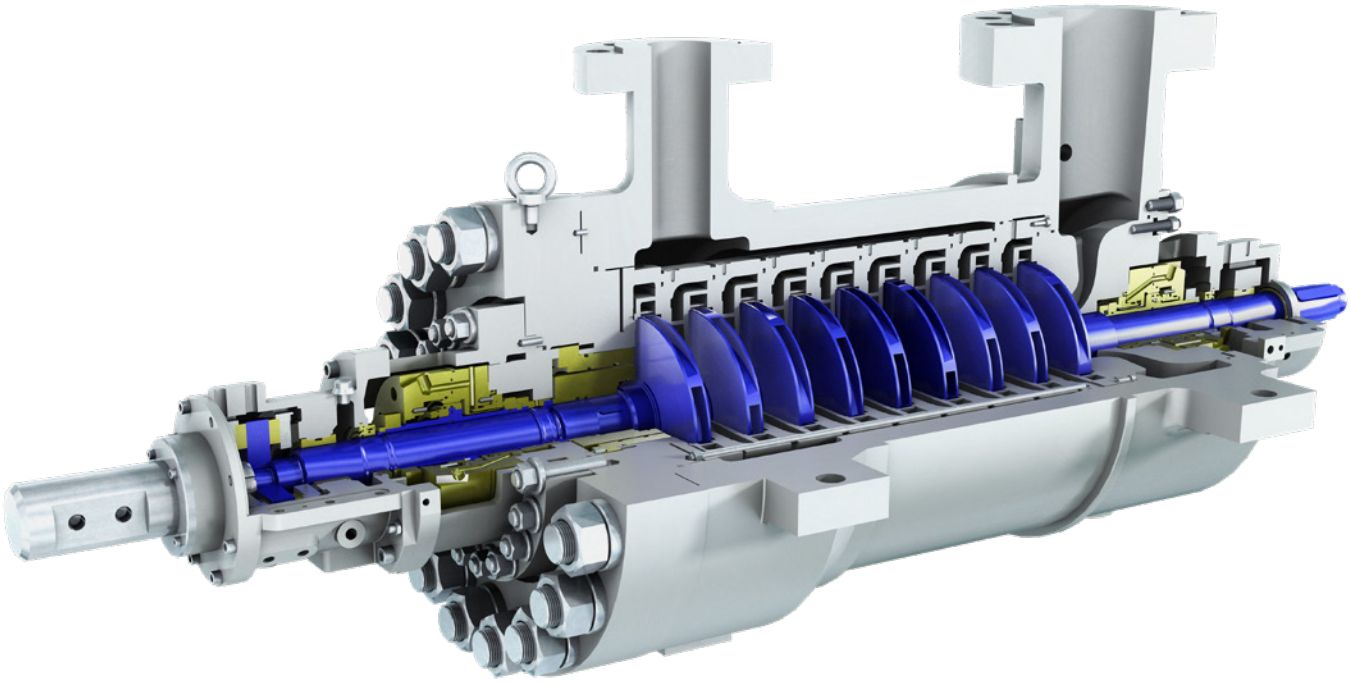

# 特征及优点
## GSG小流量

### 小流量，高扬程设计
- 10-30 $m^3$/h, 扬程可至 1500 m
- Barske型叶轮及精密加工的导叶确保准确的性能

### 符合 API 610 BB5 型泵
- 完全符合全 API 610 11 版及 12 版设计

### 较高速 OH6 型设计减少维护
- 无需减速箱，泵运行在 2 极，50 Hz (3000 rpm) 或 60 Hz (3600 rpm)电机转速

### 吸入性能
- 相较 OH6 设计高吸入比转速，标配首级叶轮吸入比转速小于 11000
- 可选诱导轮设计以满足客户受限的现场条件

### 进出口等压设计
- 适用 API 610 12 版

### 叶轮逐级固定
- 叶轮标配双侧逐级固定

### 共用 GSG 泵零件最小化备件库存
- 减少制造和备件库存投入

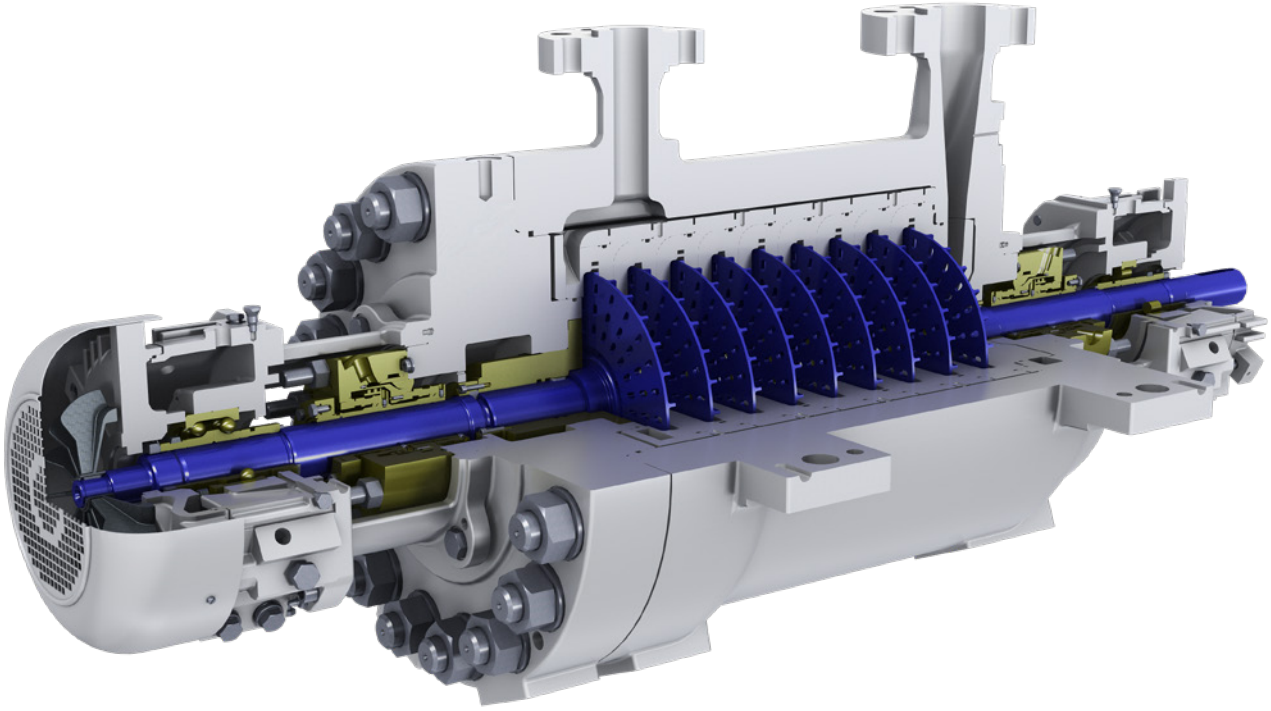

# 特征及优点
## GSG背靠背转子

### 背靠背转子设计应用于高扬程工况
- 增强的转子支撑即使磨损条件，也可以平衡轴向载荷

### 高承压筒体
- 铸或锻筒体，锻件筒体可选侧进侧出、侧进顶出；

### 筒体连接
- 独家专利扭锁设计适用海上平海注水泵快速更换芯包要求
- 螺栓盖设计适用于危险场合

### 轴承形式
- 多样化的轴承配置：球轴承、套筒/球轴承及套筒/可倾斜瓦

### 防漩涡设计
- 苏尔寿独家专利防漩涡设计应用确保低密度介质转动平稳

### 整体抽芯设计
- 无拆装快捷更换，节时高效；

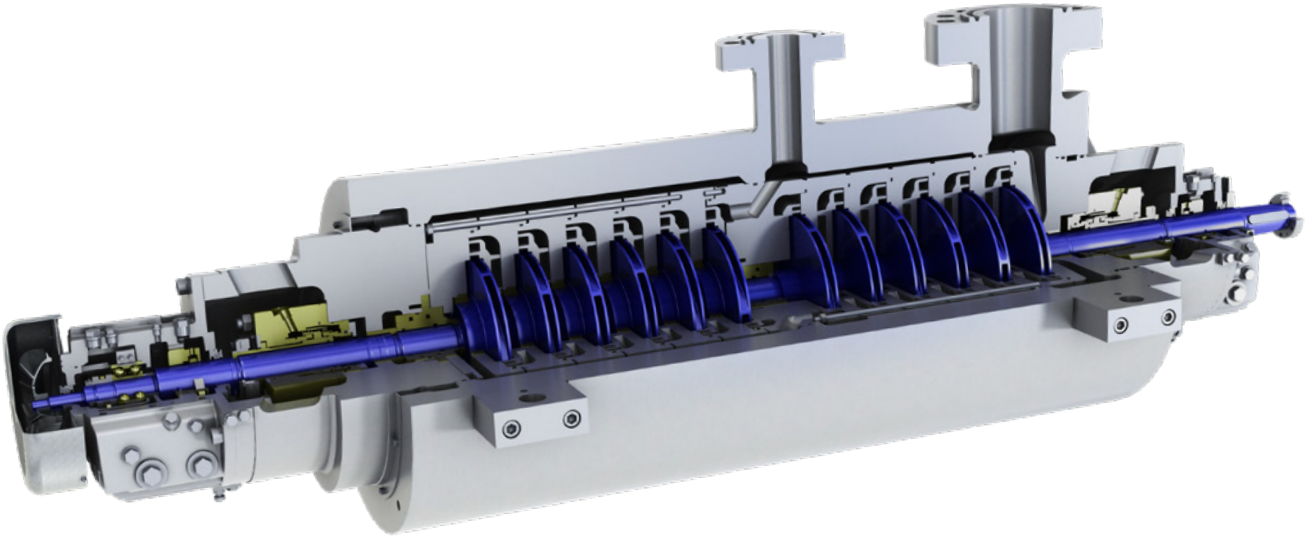

# 技术规范

## 材料选择

- API 610 S-6, S-8, C-6, A-8, D-1, D-2
- 可选低温材料及符合 NACE 要求的酸性应用材
- 可选非金属耐磨环 (PEEK 及石墨合金™) 应用于低密度、低粘度或低润滑性工况
- 其他材料及特殊合金可依据要求提供

## 运行数据

| | 公制单位 | 美制单位 |
|---|---|---|
| 泵规格 | 40 到 200 mm | 1.5 到 8 in. |
| 流量 | 达 900 $m^3/h$ | 达 4’600 USgpm |
| 扬程 | 达 2’600 m | 达 10’000 ft. |
| 压力 | 达 300 bar | 达 4’500 psi |
| 温度 | -50 到 425°C | -45 到 800°F |

苏尔寿 API 610 BB5 型工程泵 CP 及 HPcp (至1000 bar) 可满足高性能要求

## 性能范围

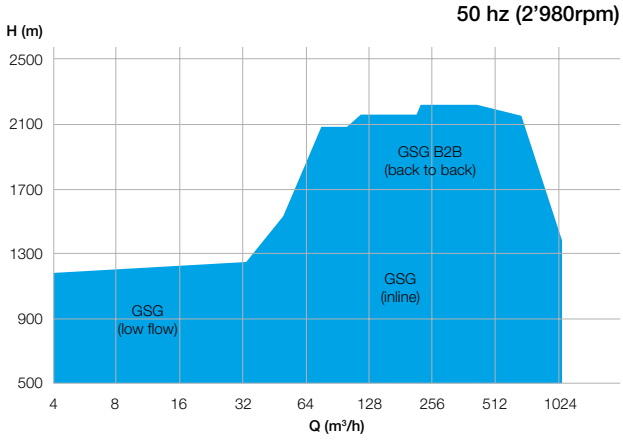


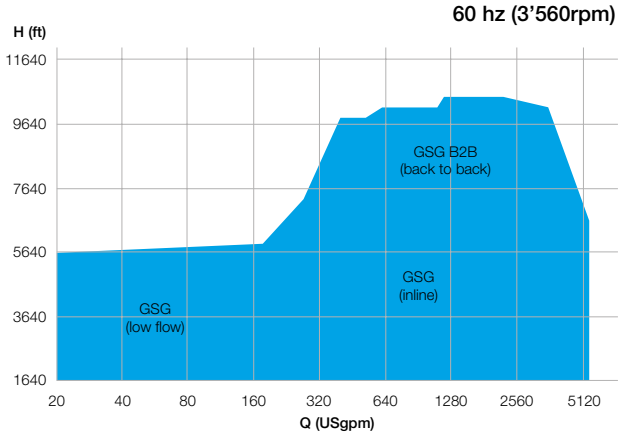

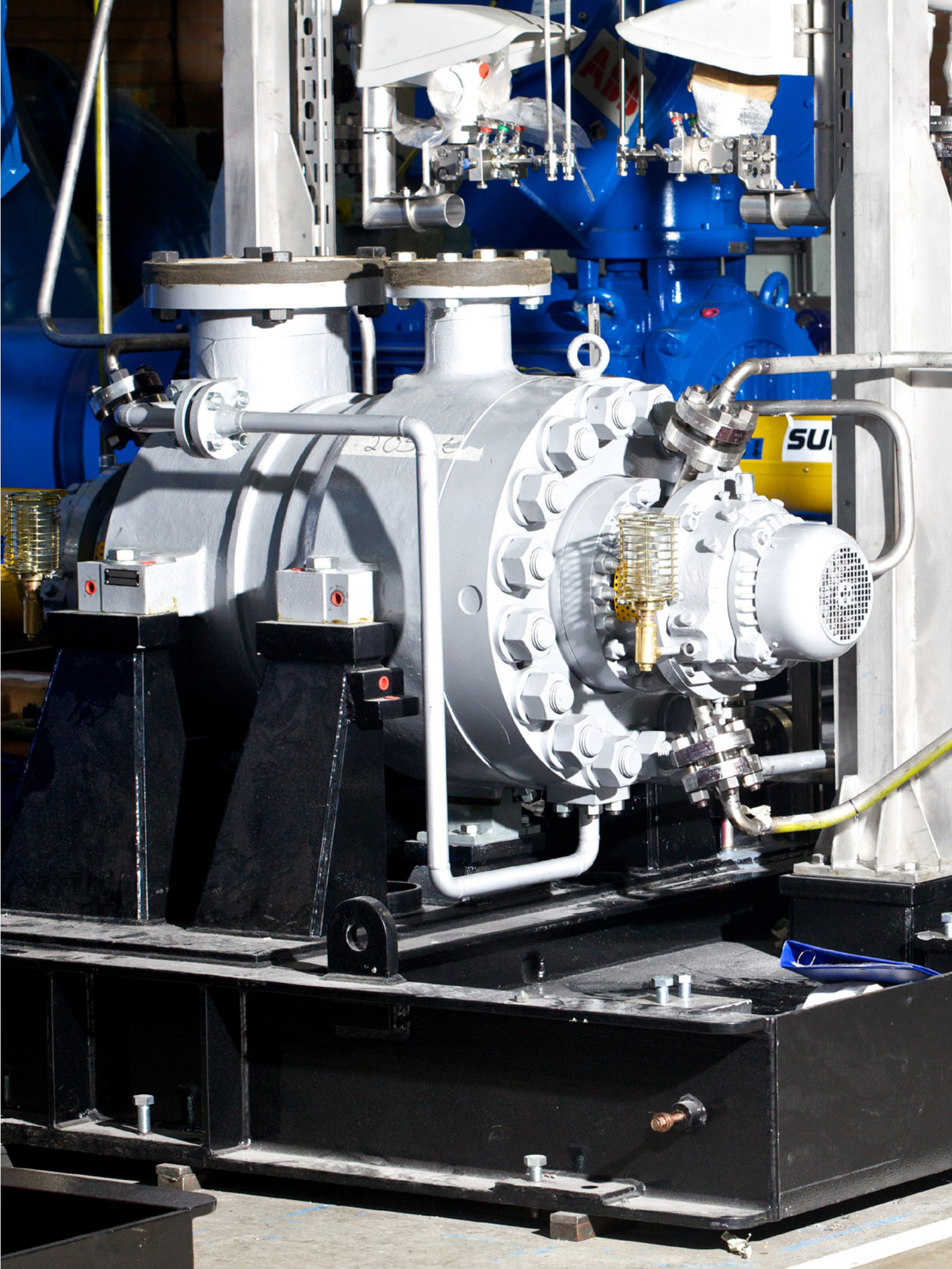

sulzer.com

**苏尔寿流体部可保障您的工艺流程始终保持畅通。不论在何地进行流体处理、泵送或是混合，我们高度创新、高度可靠的系列解决方案均可满足各种最严苛的使用需求。**

流体部专门针对客户的工艺流程开发满足特殊工程需要的泵送解决方案。我们所供应的泵、搅拌器、压缩机、研磨机、筛网和过滤器均是在流体动力学及高级材料方面的深入研发基础上开发出来的。我们是为水、油、气、电力、化工和其他各种细分工业市场提供泵送解决方案的市场翘楚企业。

E00612 zh 12.2024, Copyright © Sulzer Ltd 2024
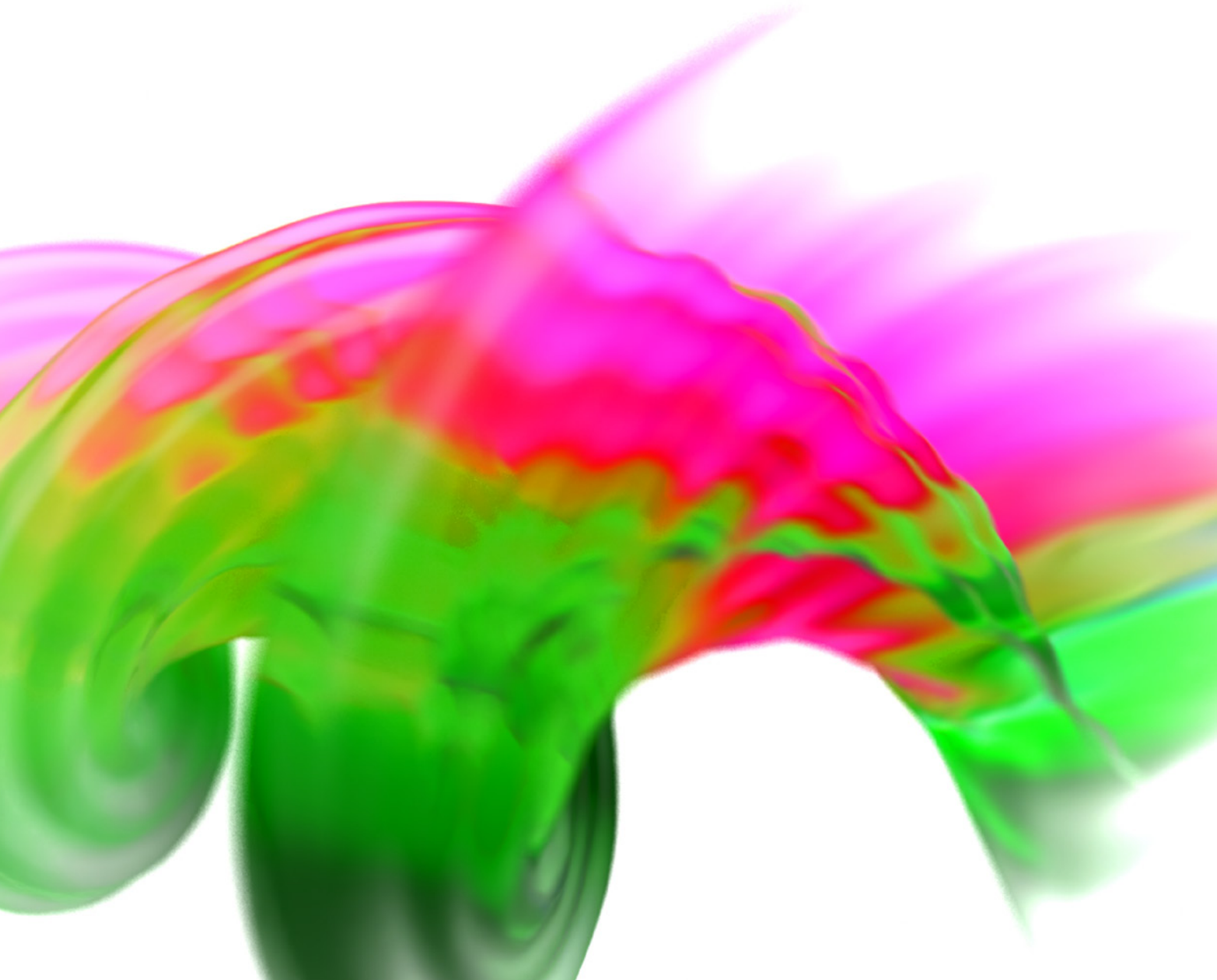
本手册仅为一般性信息介绍，无意提供任何形式的担保或保证。如需要我们产品的相关担保和保证说明，请与我们联系。产品使用及安全说明书将单独提供。此手册中的所有信息均会随时改动，恕不另行通知。