No: M-14.0520 - 02	**XRCP800**
Dat/Nam.: 08.01.2015 / L.Henrich	
Cad Code: M_140520	Dimension sheet XRCP800
Technical changes reserved Änderungen vorbehalten Sous réserve de modifications	Maßblatt XRCP800
	Plan d'encombrement XRCP800

SULZER

Type Typ Type 50Hz	Type Typ Type 60Hz	Weight Gewicht Poids	
		(~kg)	(~lb)
PA 110/4	PA 130/4	410	904
PA 150/4	PA 170/4	415	915
PA 220/4	PA 250/4	435	959
PA 250/4	-	435	959

Weight: Includes pump, slider bracket and 10m cable
Gewicht: Beinhaltet Pumpe, Halterung und 10m Kabel
Poids: Pompe, coulisseau et 10m de câble

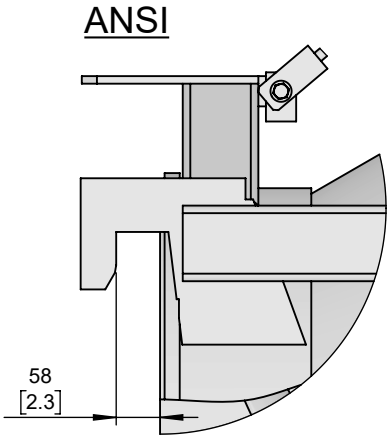

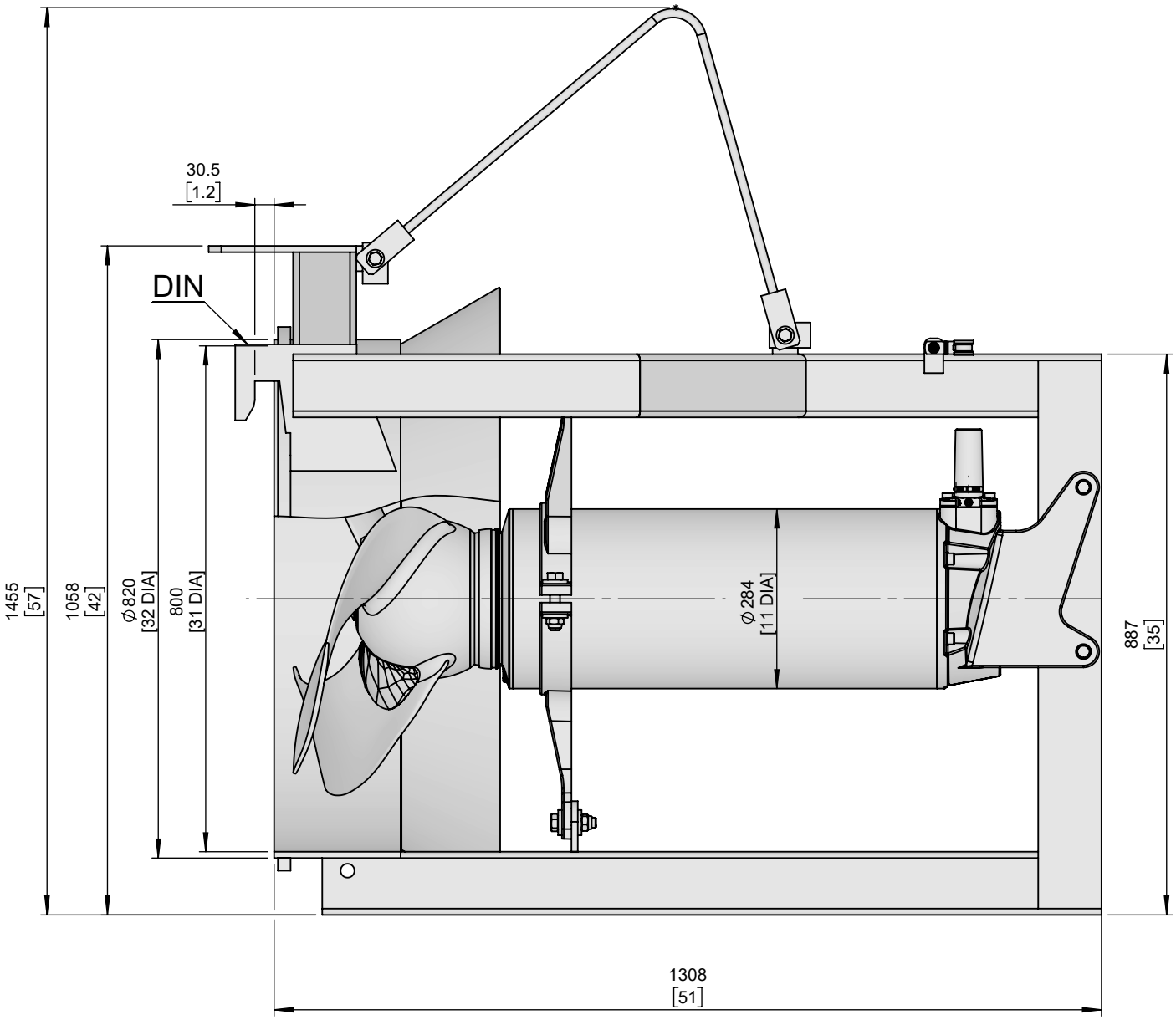

[mm
[inch]]

No: M-14.0601 - 01	**XRCP800**
Dat/Nam.: 20.04.2020 / A. Gole	
Cad Code: M_140601	Dimension sheet XRCP800
Technical changes reserved Änderungen vorbehalten Sous réserve de modifications	Maßblatt XRCP800
	Plan d'encombrement XRCP800

SULZER

Type Typ Type 50Hz	Type Typ Type 60Hz	Weight Gewicht Poids	
		(~kg)	(~lb)
PA 110/4	PA 130/4	405	893
PA 150/4	PA 170/4	407	897
PA 220/4	PA 250/4	428	944
PA 250/4	-	428	944

Weight: Includes pump, slider bracket and 10m cable
Gewicht: Beinhaltet Pumpe, Halterung und 10m Kabel
Poids: Pompe, coulisseau et 10m de câble

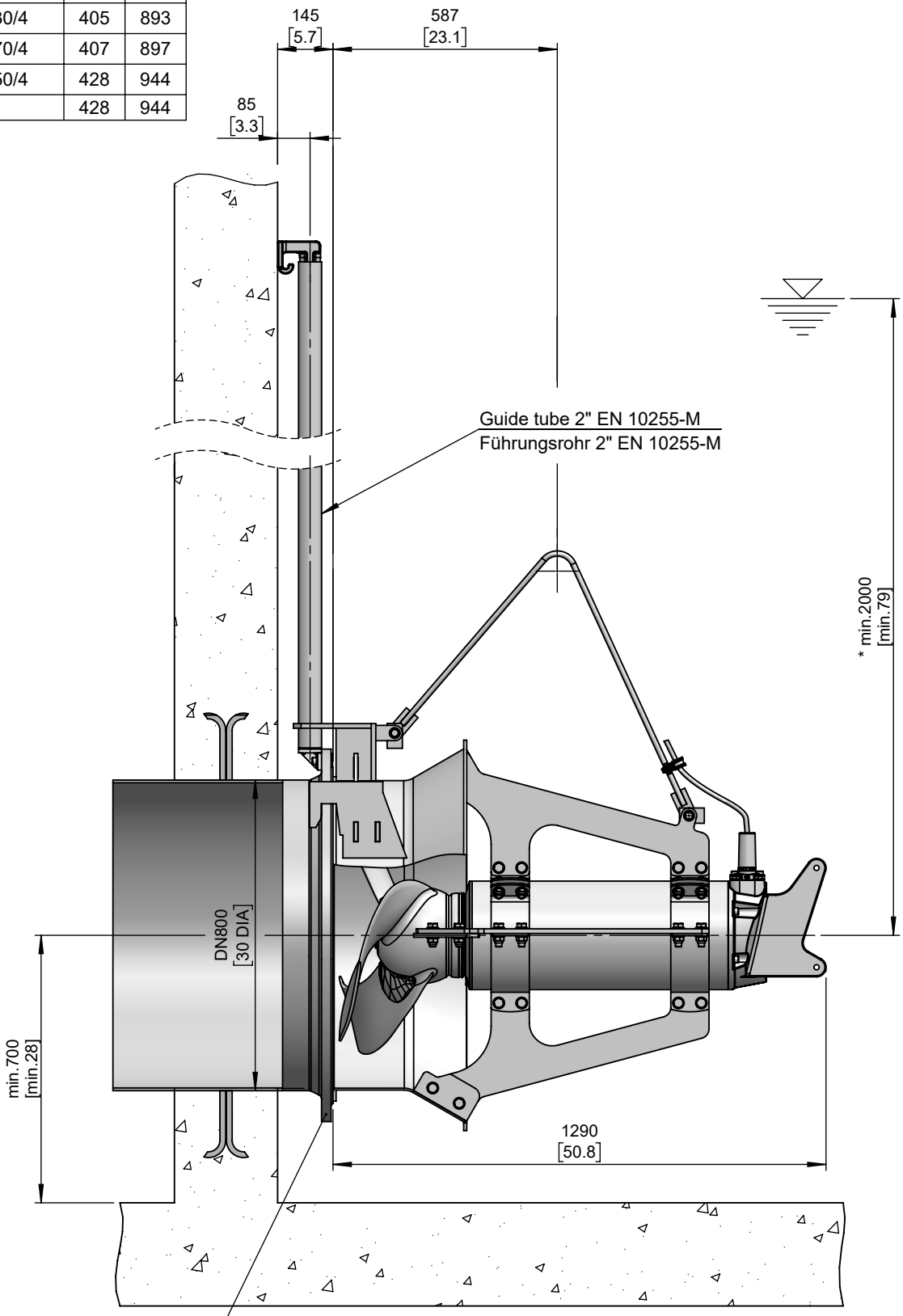

Flange PN6 Type11 DN800 DIN EN 1092 - 1

[mm / [inch]]

*Guideline value: Minimum submergence can be lower
Richtwert: Die Mindestüberdeckung kann geringer sein
Valeur indiquée: la submergence minimale peut s'avérer inférieure en pratique

No: M-14.0602 - 01	**XRCP800**
Dat/Nam.: 20.04.2020 / A. Gole	
Cad Code: M_140602	Dimension sheet XRCP800
Technical changes reserved Änderungen vorbehalten Sous réserve de modifications	Maßblatt XRCP800
	Plan d'encombrement XRCP800

SULZER

Type Typ Type 50Hz	Type Typ Type 60Hz	Weight Gewicht Poids	
		(~kg)	(~lb)
PA 110/4	PA 130/4	405	893
PA 150/4	PA 170/4	407	897
PA 220/4	PA 250/4	428	944
PA 250/4	-	428	944

Weight: Includes pump, slider bracket and 10m cable
Gewicht: Beinhaltet Pumpe, Halterung und 10m Kabel
Poids: Pompe, coulisseau et 10m de câble

ANSI

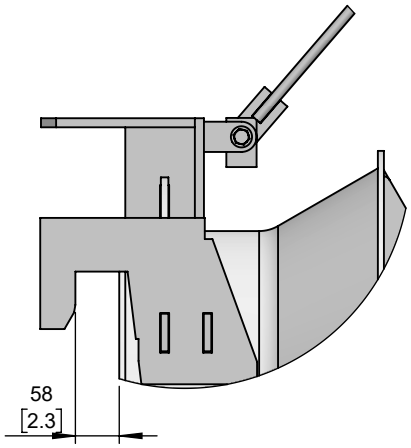

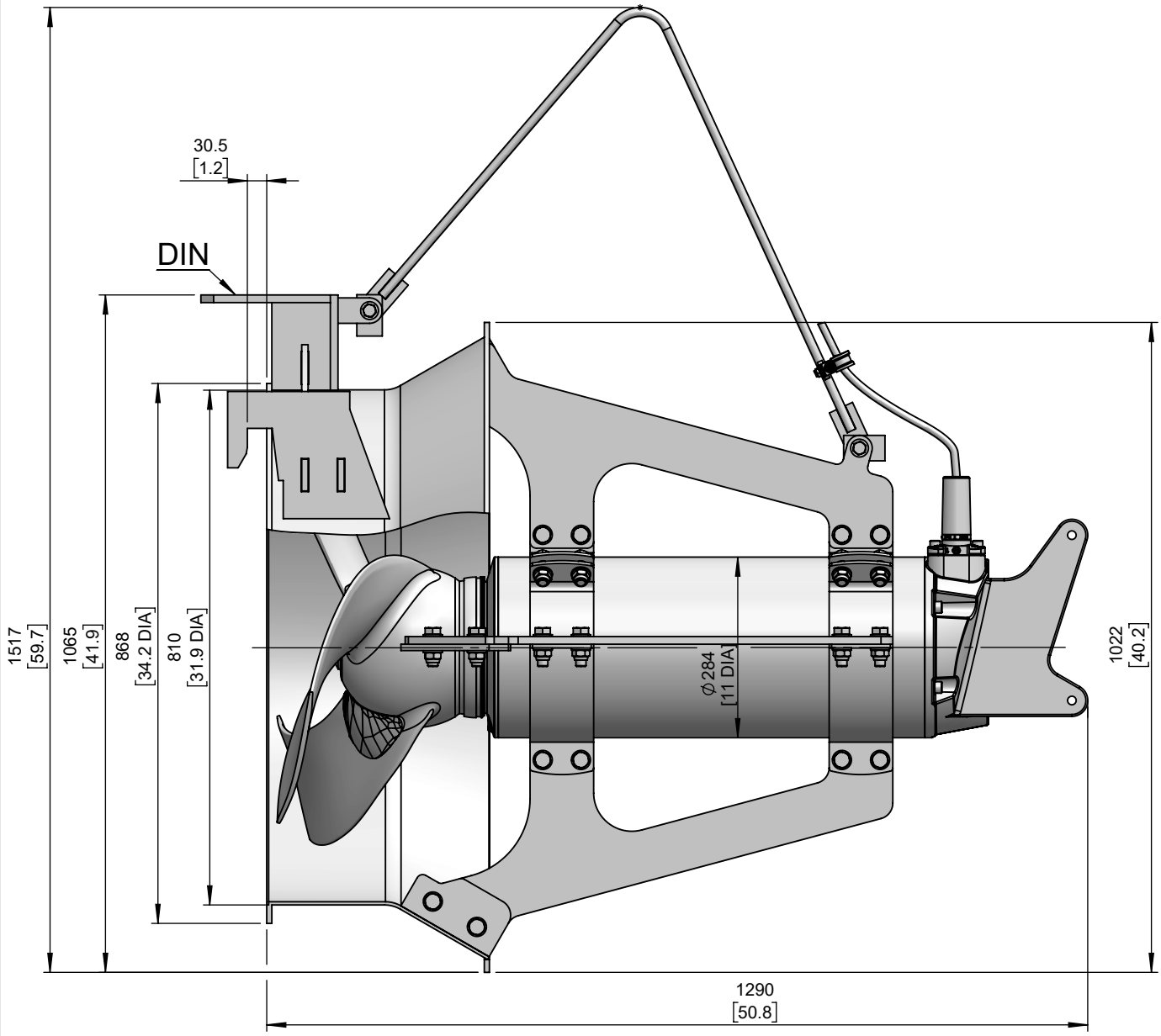

[mm
[inch]]

No: M-14.0621 - 00	RCP800
Dat/Nam.: 01.07.2021 / A. Gole	
Cad Code: M_140621	Dimension sheet RCP800 ANSI
Technical changes reserved Änderungen vorbehalten Sous réserve de modifications	Maßblatt RCP800 ANSI
	Plan d'encombrement RCP800 ANSI

SULZER

Type Typ Type 50Hz	Type Typ Type 60Hz	Weight Gewicht Poids		X		Y	
		(~kg)	(~lb)	(mm)	(inch)	(mm)	(inch)
A 110/4	A 130/4	330	728	462	18.2	1174	46.2
A 150/4	A 170/4	335	739	462	18.2	1174	46.2
A 220/4	A 250/4	365	805	506	19.9	1274	50.2

Weight: Includes pump, slider bracket and 10m cable
Gewicht: Beinhaltet Pumpe, Halterung und 10m Kabel
Poids: Pompe, coulisseau et 10m de câble

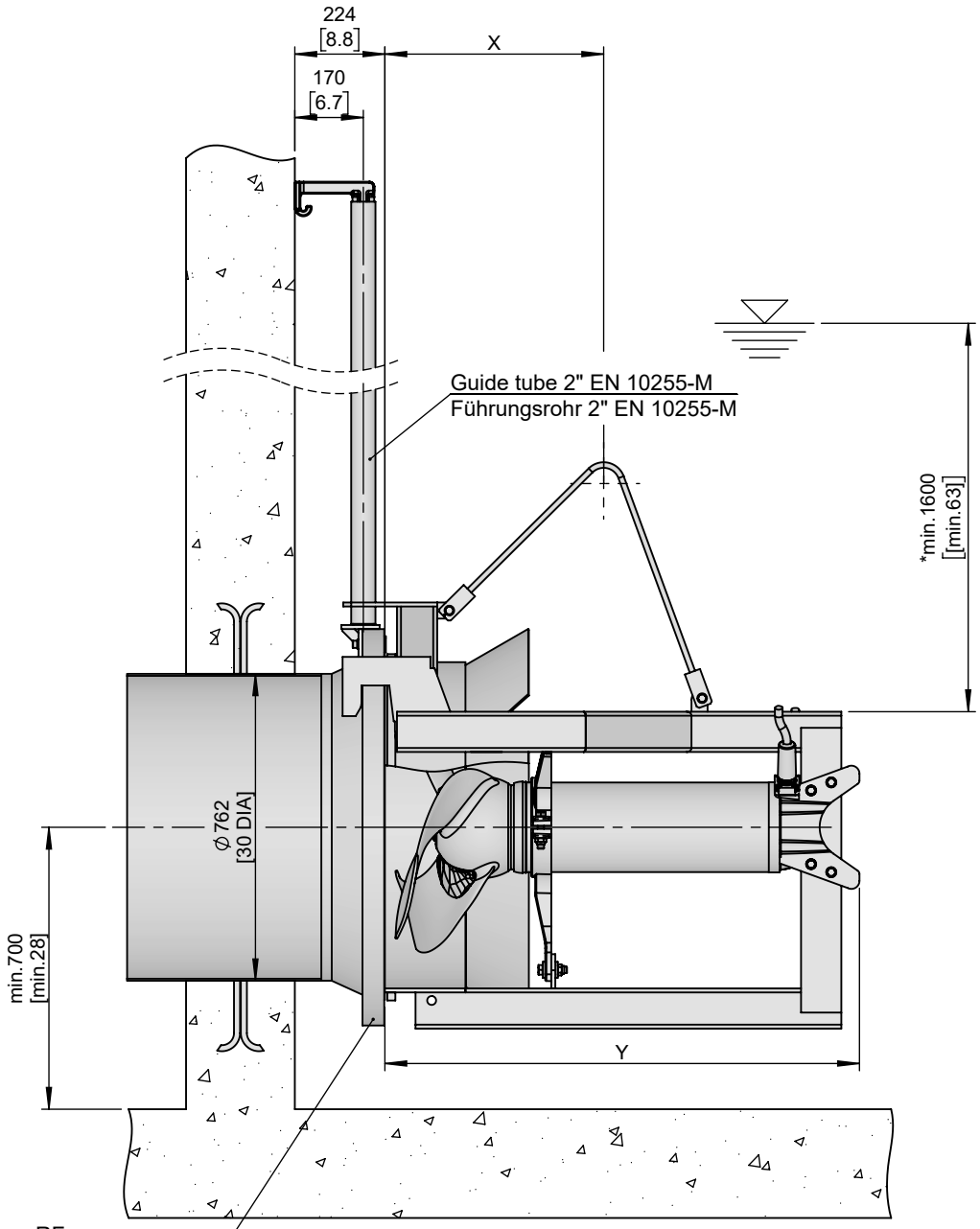

30” Industry Standard Flange, RF,
Dimensioned per ANSI/ASME B16.1, Class 125

[mm / [inch]]

*Guideline value: Minimum submergence can be lower
Richtwert: Die Mindestüberdeckung kann geringer sein
Valeur indiquée: la submergence minimale peut s'avérer inférieure en pratique

No: M-14.0622 - 00	XRCP800
Dat/Nam.: 01.07.2021 / A. Gole	
Cad Code: M_140622	Dimension sheet XRCP800 ANSI
Technical changes reserved Änderungen vorbehalten Sous réserve de modifications	Maßblatt XRCP800 ANSI
	Plan d'encombrement XRCP800 ANSI

SULZER

Type Typ Type 50Hz	Type Typ Type 60Hz	Weight Gewicht Poids	
		(~kg)	(~lb)
PA 110/4	PA 130/4	410	904
PA 150/4	PA 170/4	415	915
PA 220/4	PA 250/4	435	959
PA 250/4	-	435	959

Weight: Includes pump, slider bracket and 10m cable
Gewicht: Beinhaltet Pumpe, Halterung und 10m Kabel
Poids: Pompe, coulisseau et 10m de câble

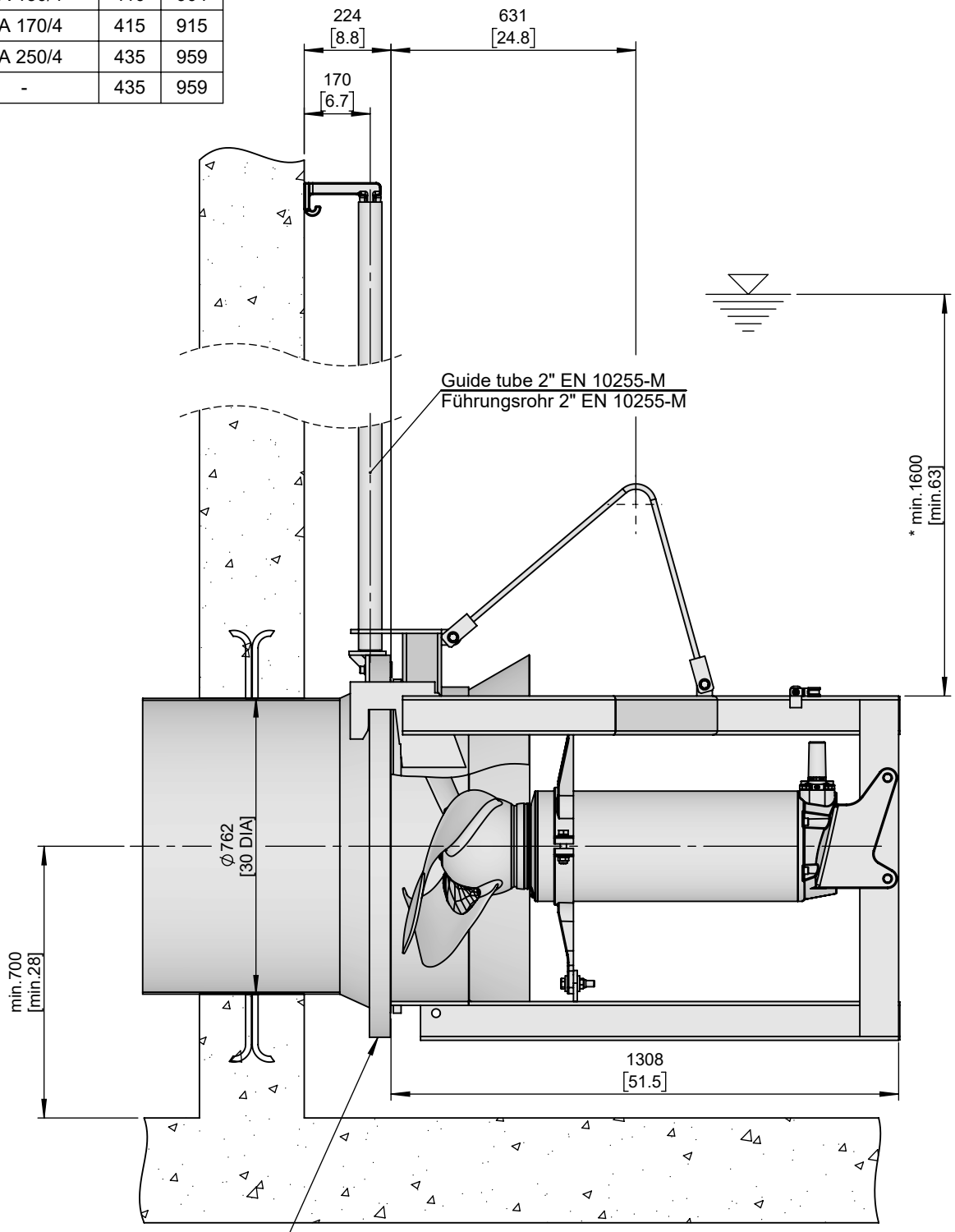

[mm / [inch]]

*Guideline value: Minimum submergence can be lower
Richtwert: Die Mindestüberdeckung kann geringer sein
Valeur indiquée: la submergence minimale peut s'avérer inférieure en pratique

No: M-14.0623 - 00	XRCP800
Dat/Nam.: 01.07.2021 / A. Gole	
Cad Code: M_140623	Dimension sheet XRCP800 ANSI
Technical changes reserved Änderungen vorbehalten Sous réserve de modifications	Maßblatt XRCP800 ANSI
	Plan d'encombrement XRCP800 ANSI

SULZER

Type Typ Type 50Hz	Type Typ Type 60Hz	Weight Gewicht Poids	
		(~kg)	(~lb)
PA 110/4	PA 130/4	405	893
PA 150/4	PA 170/4	407	897
PA 220/4	PA 250/4	428	944
PA 250/4	-	428	944

Weight: Includes pump, slider bracket and 10m cable
Gewicht: Beinhaltet Pumpe, Halterung und 10m Kabel
Poids: Pompe, coulisseau et 10m de câble

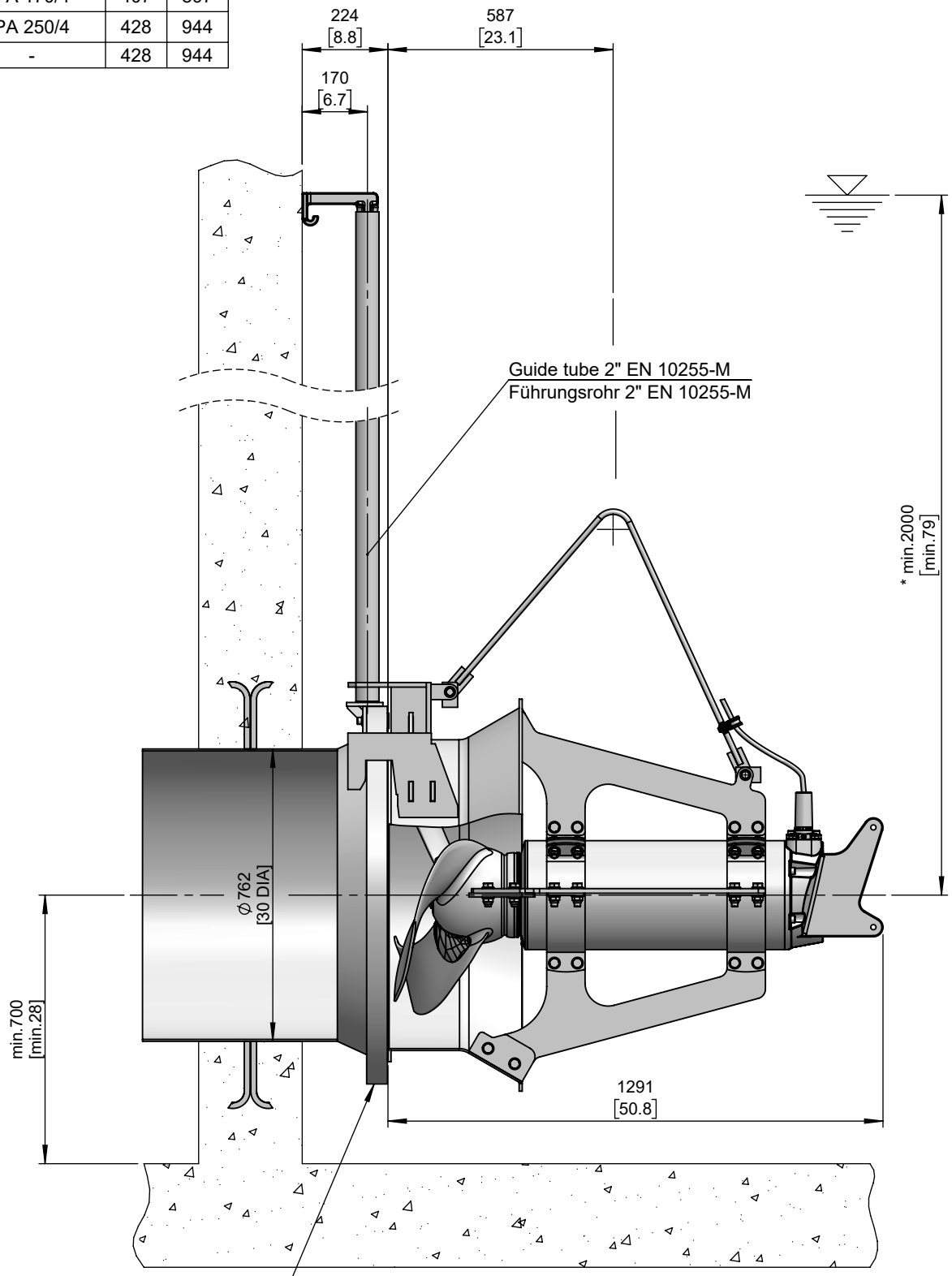

30” Industry Standard Flange, RF,
Dimensioned per ANSI/ASME B16.1, Class 125

[mm / [inch]]

*Guideline value: Minimum submergence can be lower
Richtwert: Die Mindestüberdeckung kann geringer sein
Valeur indiquée: la submergence minimale peut s'avérer inférieure en pratique