Напорная станция ABS Synconta 801

Синтетический сборный сточный колодец, спроектирован как единая насосная станция для автоматической откачки сточных и канализационных вод из зданий и территорий, расположенных ниже уровня магистральной канализации, в соответствии со стандартом EN 12050-1. Спроектирован, как комплексный сточный колодец, по приему сточных вод с подземной установкой, может быть оснащен насосами ABS типа Piranha и AS.

Особенности

- Установливается с пластиковой или бетонной крышкой, за пределами здания в открытый грунт. Synconta подходит для установки в соответствии с EN 124; Группа 1 допускающей внутреннее давление 5 кН/м². Максимально допустимое внешнее давление 0,2 бар.
- Напорные патрубки из нержавеющей стали с внешней резьбой (1¼" для DN 32 резервуара, 2" для DN 50). Пластиковая труба размером 1 ¼" или 2" до 63 мм доступна в качестве дополнительного оборудования.
- Synconta DN 32 для одного насоса Piranha.
- Synconta DN 32 для одного насоса AS.
- Четыре входных патрубка (1 x DN 100, 3 x DN 150) для DIN нажимного соединения. Один порт DN 70 для вентиляции и использовать в качестве кабельного канала.
- Простая установка и техническое обслуживание насосов, то нет необходимости опускаться в сточный колодец. С самоуплотняющейся системой соединений, насос автоматически устанавливается, после спуска по направляющей рельсе на его место на пьедестале.
- Насос управляется системой автоматического контроля уровня.
- Максимально допустимая температура среды 40 °C, кратковременно до 60 °C (макс. 5 минут).

Двигатель

Защищенный от давления воды, короткозамкнутый двухполюсный индукционный двигатель с двойным уплотнением вала и масляной камерой.
Класс изоляция: F до 155 °C.
Класс защиты: IP68.

Типы насосов

- ABS погружной канализационный насос AS. С рабочим колесом Contrablock или Vortex для перекачиевания чистой воды, сточных вод и с содержанием больших твердых частиц до 40 мм.
- ABS Piranha погружной насос с режущей системой. Режу- щая система, способная мизмельчить и перекачать сточные воды с содержанием твердых частиц по трубам малого диаметра до 1¼".

Резервуар

Синтетический, коррозоустойчивый резервуар, выполненый в соответствии с EN 12050-1. Поставляется в стандартном исполнении с пластиковой крышкой, пьедесталом и монтажным комплектом, включающем в том числе шарового типа обратный клапан и запорные клапаны. Насос и датчик уровня не входит в комплект.
Емкость: 460 литров (760 с расширителем и надстройкой).
Вес *: 65 кг (DN 32).
72 кг (DN 50).

* Включает в себя монтажные патубки, но без учета веса насоса.

Материалы

Резервуар		Полиэтилен
AS	Корпус двигателя	Чугун EN-GJL-250
	Вал ротора	Нерж. сталь 1.4021 (AISI 420)
	Улитка	Чугун EN-GJL-250
	Рабочье колесо, Основание	Чугун EN-GJL-250
	Крепежи	Нерж. сталь 1.4401 (AISI 316)
Piranha	Крышка *	Нерж. сталь 1.4301 (AISI 304)
	Корпус двигателя	Чугун EN-GJL-250
	Вал ротора	Нерж. сталь 1.4021 (AISI 420)
	Улитка	Чугун EN-GJL-250
	Рабочье колесо **	Чугун EN-GJL-250
	Крепежи	Нерж. сталь 1.4401 (AISI 316)

* Piranha 08/09
** Полиамид для Piranha 08

Технические характеристики

Тип насоса: Станд. (не Ex)	Piranha 08 W/KS	Piranha 08 D/KS	Piranha 09 W/KS	Piranha 09 D/KS
Напорный патрубок внутренняя резьба	G 1¼"	G 1¼"	G 1¼"	G 1¼"
Рабочее колесо	Режущее	Режущее	Режущее	Режущее
Проход твердых частиц (мм)	(1	(1	(1	(1
Мощность двигателя* (кВт): P_1	1,41	1,34	2,56	2,56
P_2	1,00	1,00	1,84	2,00
Номинальный ток (A)	6,41	2,71	11,6	4,64
Номинальное напряжение (B)	220-240 1~	400 3~	220-240 1~	400 3~
Скорость (об/мин)	2900	2900	2900	2900
Кабель ** (HO7RN-F)	3G 1,0	4G 1,0	3G 1,0	4G 1,0
Вес насоса (кг)	18	18	23	23

Тип насоса: станд. и Ex	Piranha S12/2 W	Piranha S12/2 D	Piranha S17/2 W	Piranha S17/2 D	Piranha S21/2 D	Piranha S 26/2D
Напорный патрубок внутренняя резьба	G 1¼"	G 1¼"	G 1¼"	G 1¼"	G 1¼"	G 1¼"
Рабочее колесо	Режущее	Режущее	Режущее	Режущее	Режущее	Режущее
Проход твердых частиц (мм)	(1	(1	(1	(1	(1	(1
Мощность двигателя* (кВт): P_1	1,77	1,69	2,36	2,31	2,79	3,43
P_2	1,20	1,20	1,65	1,70	2,10	2,60
Номинальный ток (A)	8,22	3,29	10,60	3,97	4,75	5,64
Номинальное напряжение (B)	220-240 1~	400 3~	220-240 1~	400 3~	400 3~	400 3~
Скорость (об/мин)	2900	2900	2900	2900	2900	2900
Кабель ** (TLO7RN-F)	4G 1,5	4G 1,5	4G 1,5	4G 1,5	4G 1,5	4G 1,5
Вес насоса (кг)	32	32	32	32	37	40

Тип насоса: станд. и Ex	AS 0530 S12/2 W	AS 0530 S12/2 D	AS 0530 S17/2 D	AS 0530 S26/2 D
Напорный патрубок внутренняя резьба / фланец	G 2"	G 2"	G 2"	G 2"
Рабочее колесо	Vortex	Vortex	Vortex	Vortex
Проход твердых частиц (мм)	40	40	40	40
Мощность двигателя* (кВт): P_1	1,77	1,69	2,31	3,43
P_2	1,20	1,20	1,70	2,60
Номинальный ток (A)	8,22	3,29	3,97	5,64
Номинальное напряжение (B)	220-240 1~	400 3~	400 3~	400 3~
Скорость (об/мин)	2900	2900	2900	2900
Кабель ** (TLO7RN-F)	4G 1,5	4G 1,5	4G 1,5	4G 1,5
Вес насоса (кг)	34	34	34	40

(1 = Piranha с режущей системой; * P_1 = Мощность сети, P_2 = Мощность на валу двигателя; ** Специальный резиновый состав, свободный конец кабеля.

Для однофазной модели требуется пуско-конденсатор, в случае эксплуатации без блока управления.

При установке AS 0530 необходим 2-дюймовый адаптер с резьбой, который обязательно должен быть поставлен заказчику.

Кривые производительности

Piranha 08-S26

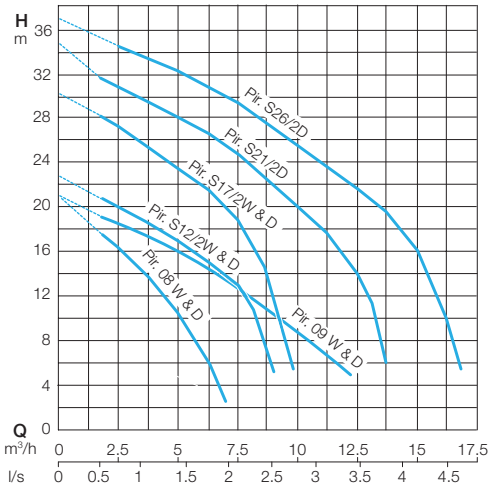

AS 0530

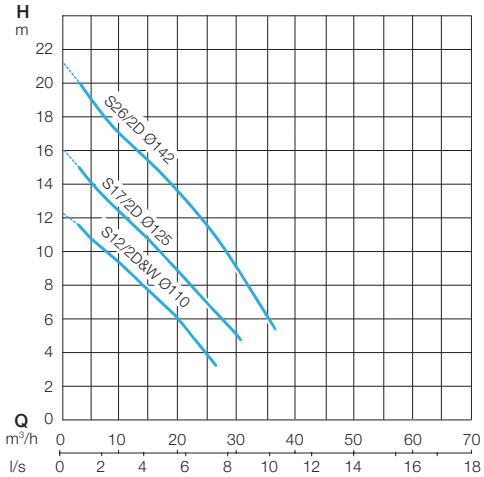

H = Общий напор , Q = подача. Кривые характеристик построенны в соответствии с ISO 9906 (60 Гц доступны по запросу)

Установка

При проектировании системы водоотведения крайне важно учитывать уровень канализации. Все точки слива, расположенные ниже уровня канализации, должны быть защищены от обратного тока, в соответствии со стандартом EN 12056.

1. Вентиляционные трубы для вывода над уровнем крышки.
2. Sulzer панель управления.
3. Бетонная крышка на чугунном основании (не расчитана на автомобильное движение).
4. DN 50 сливная труба.
5. Направляющий рельс.
6. Запорный клапан.
7. 1¼" или 2" до 63 мм соединение.
8. DN 70 порт для вывода кабеля и вентиляционных труб.
9. DN 100/150 входные.
10. KS поплавковый переключатель.
11. Sulzer погружной насос.
12. Шаровой обратный клапан.

* Обратный уровень.

** Обратная петля с основанием выше обратного уровня.

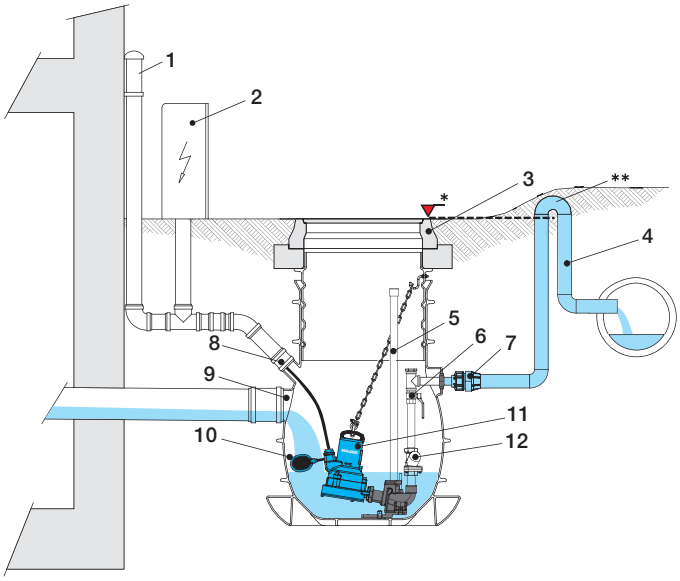

Размеры (мм)

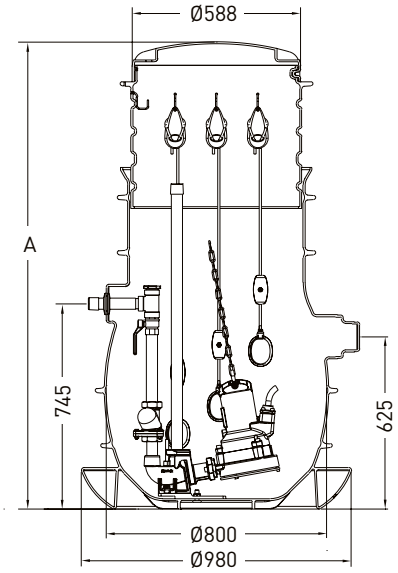

Synconta 801 с пластиковой крышкой

A = мин. 1420
макс. 1645 с надстройкой,
2245 с надстройкой и расширителем

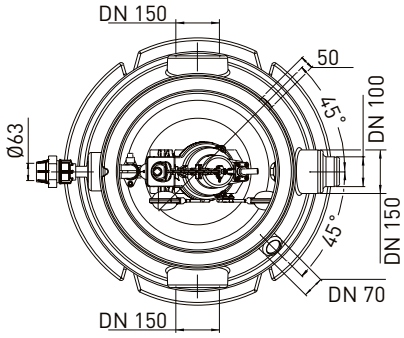

Диаметр входных патрубков (мм)

DN 70	Ø75 +0.2 -1.0	
DN 100	Ø110 +0.3 -1.0	
DN 150	Ø160 +0.5 -1.5	

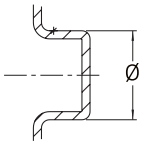

Дополнительные устройства

Описание	№ детали
Крышка колодца - чугун с рамой с нужным наполнением (Классё A)	14995000
Регулировка высоты кольца - бетон, 100 мм высота	44505000
Фланец - 1¼" на 63 мм 2" на 63 мм	13740039 13740040
Датчик уровня - давление труб	62665180
Поплавок - KS с кабелем 10 м	62665181
Расширение - 600 мм	62665182
Вакуумный выключатель - для DN 32 резервуара	61180521
Промывочный патрубок - для DN 32 резервуара	61185001
Блок управления - для установки внутри помещений. Блоки управления для наружной установки по запросу.	

sulzer.com

Synconta 801 50 Hz ru 10.2023, Copyright © Sulzer Ltd 2023

Данный документ не подразумевает гарантий или обязательств любого рода. Пожалуйста, обратитесь в наш офис для описания разрешений или гарантий, предлагаемых с нашими продуктами. Руководства по эксплуатации и безопасности предоставляются отдельно. Вся информация настоящего документа может быть изменена без предварительного уведомления.
.